0 611 210 703
Issue / Stand 03-06-17

Fig./Abb. 2

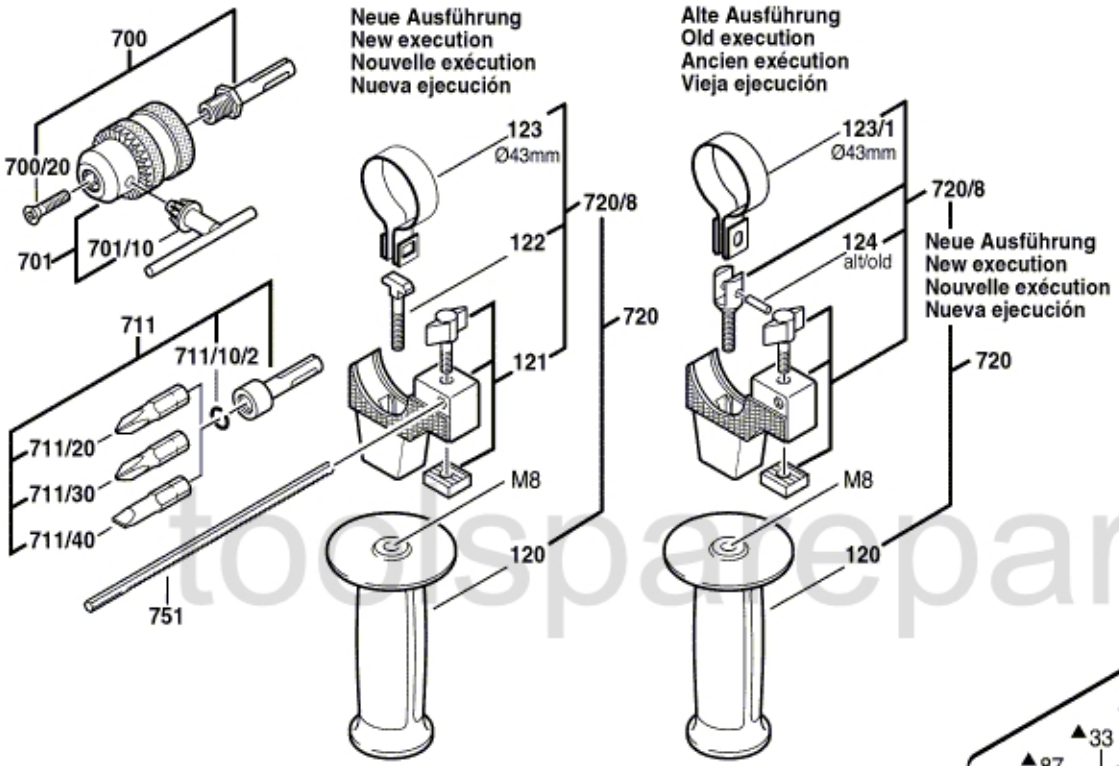

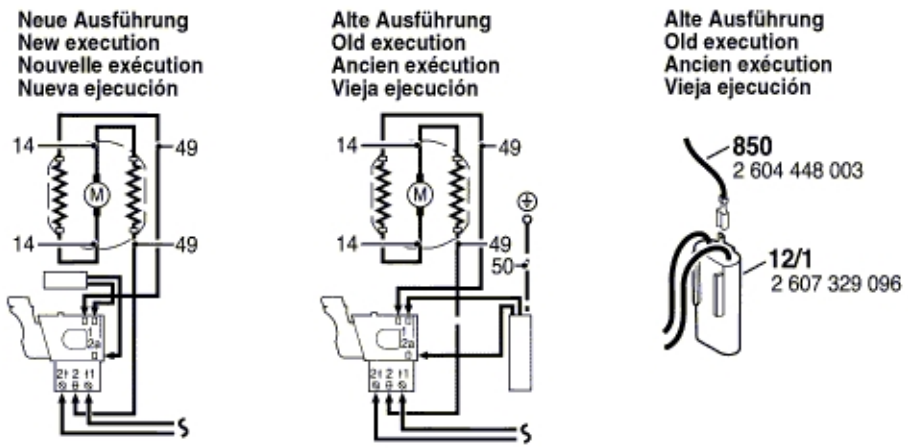

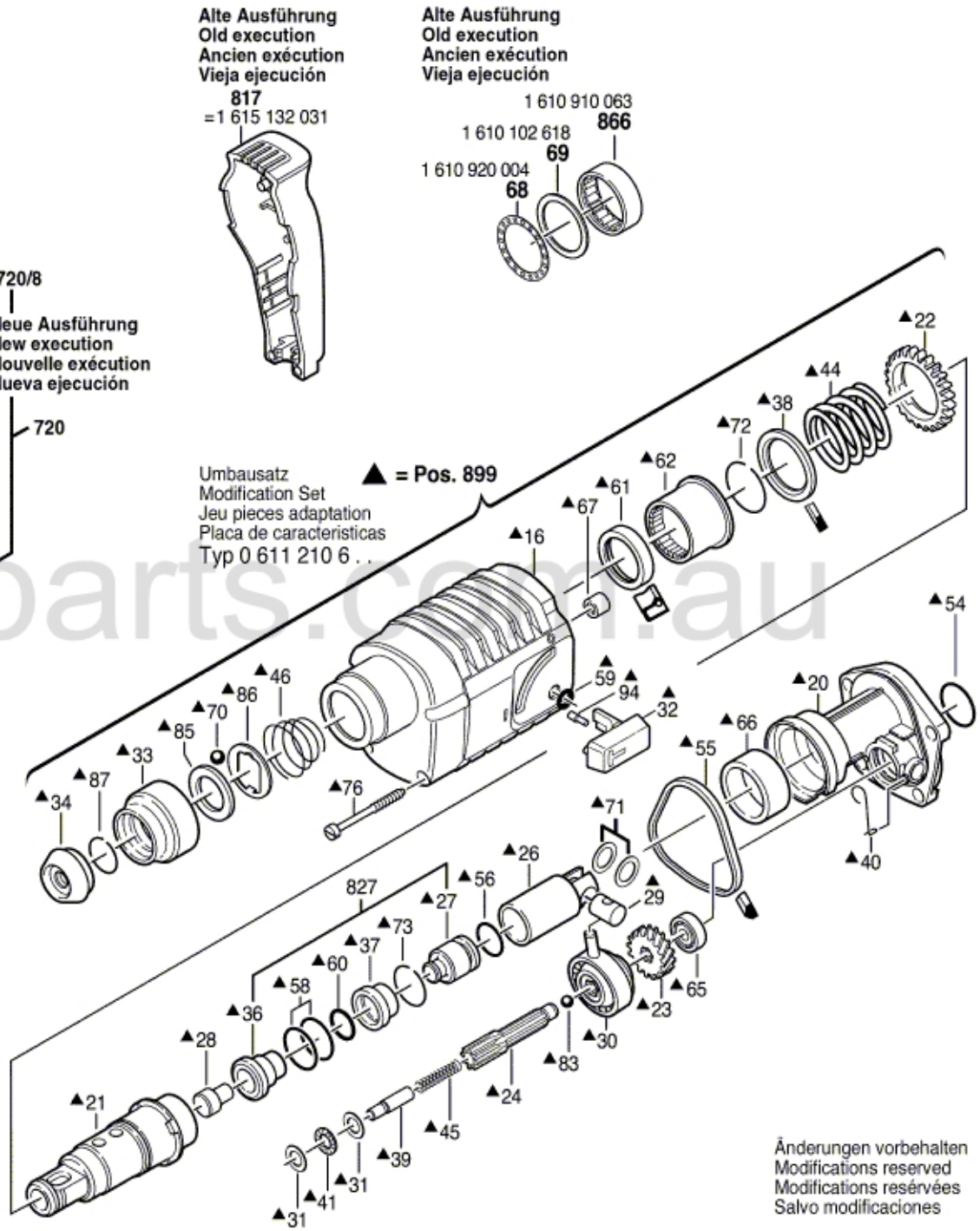

Änderungen vorbehalten
Modifications reserved
Modifications resérvées
Salvo modificaciones

toolspareparts.com.au